# Łożysko walcowe NJ321-E-MA6-C4 NKE

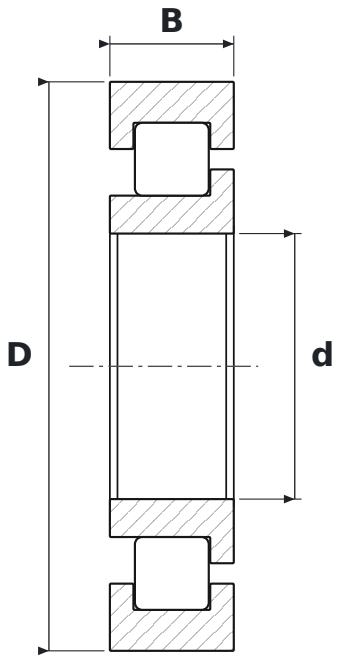


## WYMIARY

| | | |
|---|---|---|
| **d** | średnica wewnętrzna | **105 mm** |
| **D** | średnica zewnętrzna | **225 mm** |
| **B** | szerokość | **49 mm** |

## CO ZNACZY OZNACZENIE NJ321-E-MA6-C4

| | |
|---|---|
| **E** | wzmocniona konstrukcja wewnętrzna – większa nośność promieniowa przy tych samych wymiarach |
| **MA6** | koszyk mosiężny masywny prowadzony na pierścieniu zewnętrznym, nity trapezowe frezowane w korpusie |
| **C4** | luz promieniowy duży |

## PARAMETRY

| | |
|---|---|
| Producent | **NKE** |
| Symbol producenta | **NJ321-E-MA6-C4** |
| Elementy toczne | **łożysko walcowe jednorzędowe** |