Łożysko walcowe NJ321 ECJC3 SKF

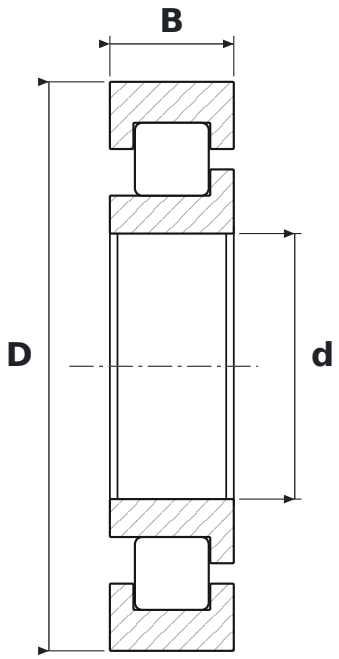

WYMIARY

d	średnica wewnętrzna	**105 mm**
D	średnica zewnętrzna	**225 mm**
B	szerokość	**49 mm**

CO ZNACZY OZNACZENIE NJ321 ECJC3

ECJ	wykonanie EC, koszyk stalowy tłoczony (SKF)
C3	luz promieniowy zwiększony

PARAMETRY

Producent	**SKF**
Symbol producenta	**NJ321 ECJC3**
Elementy toczne	**łożysko walcowe jednorzędowe**
Masa	**8,73 kg**