Łożysko walcowe NJ322 ECJ/C3 SKF

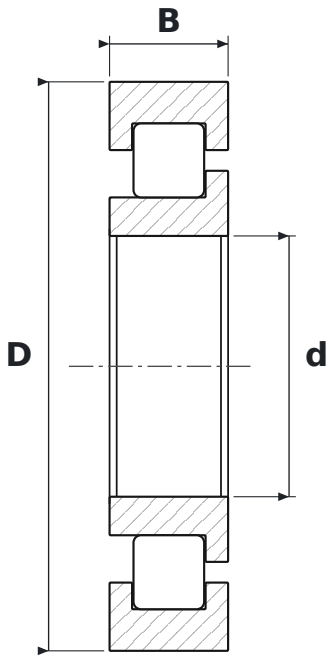

WYMIARY

d	średnica wewnętrzna	**110 mm**
D	średnica zewnętrzna	**240 mm**
B	szerokość	**50 mm**

CO ZNACZY OZNACZENIE NJ322 ECJ/C3

ECJ	wykonanie EC, koszyk stalowy tłoczony (SKF)
C3	luz promieniowy zwiększony

PARAMETRY

Producent	**SKF**
Symbol producenta	**NJ322 ECJ/C3**
Elementy toczne	**łożysko walcowe jednorzędowe**