Łożysko walcowe NJ322 WC3 NSK

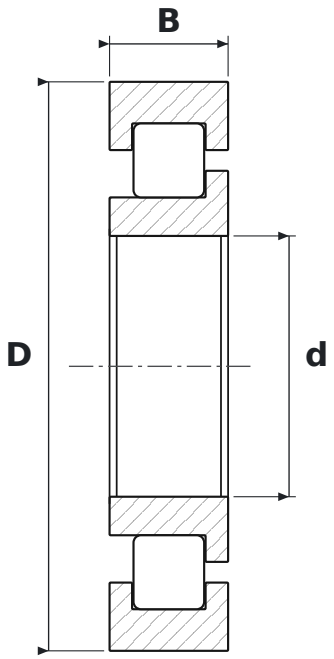

WYMIARY

d	średnica wewnętrzna	**110 mm**
D	średnica zewnętrzna	**240 mm**
B	szerokość	**50 mm**

CO ZNACZY OZNACZENIE NJ322 WC3

W	koszyk stalowy tłoczony
C3	luz promieniowy zwiększony

PARAMETRY

Producent	**NSK**
Symbol producenta	**NJ322 WC3**
Elementy toczne	**łożysko walcowe jednorzędowe**
Masa	**10,2 kg**