Cylindrical roller bearing NJ326 EM6C3 NKE

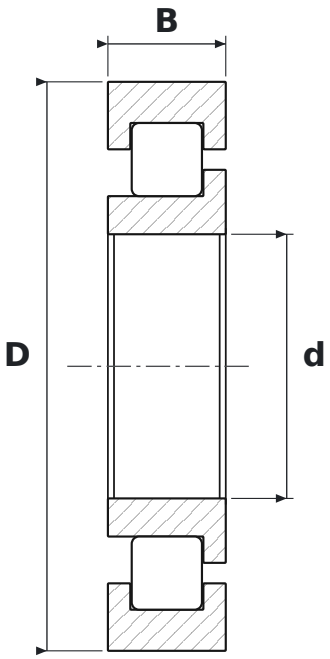

DIMENSIONS

d	bore diameter	**130 mm**
D	outside diameter	**280 mm**
B	width	**58 mm**

WHAT NJ326 EM6C3 MEANS

E	wzmocniona konstrukcja wewnętrzna – większa nośność promieniowa przy tych samych wymiarach
M6	koszyk mosiężny masywny prowadzony na wałeczkach, nity trapezowe frezowane w korpusie
C3	radial clearance greater than normal

SPECIFICATIONS

Manufacturer	**NKE**
Manufacturer designation	**NJ326 EM6C3**
Rolling elements	**single-row cylindrical roller bearing**
Mass	**16.5 kg**