Łożysko walcowe NJ328-E-MA6-C3 NKE

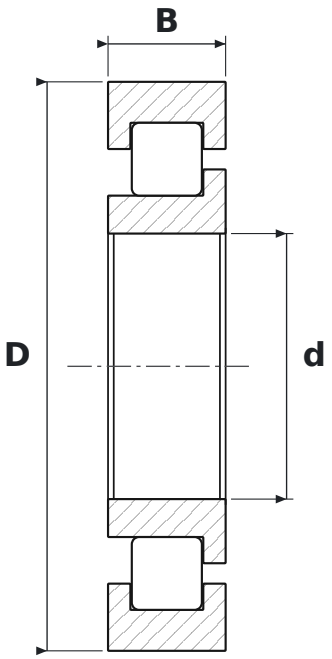

WYMIARY

d	średnica wewnętrzna	**140 mm**
D	średnica zewnętrzna	**300 mm**
B	szerokość	**62 mm**

CO ZNACZY OZNACZENIE NJ328-E-MA6-C3

E	wzmocniona konstrukcja wewnętrzna – większa nośność promieniowa przy tych samych wymiarach
MA6	koszyk mosiężny masywny prowadzony na pierścieniu zewnętrznym, nity trapezowe frezowane w korpusie
C3	luz promieniowy zwiększony

PARAMETRY

Producent	**NKE**
Symbol producenta	**NJ328-E-MA6-C3**
Elementy toczne	**łożysko walcowe jednorzędowe**