Łożysko walcowe NJ330 M NSK

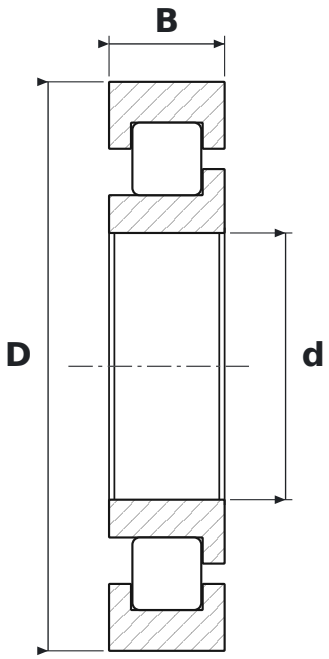

WYMIARY

d	średnica wewnętrzna	**150 mm**
D	średnica zewnętrzna	**320 mm**
B	szerokość	**65 mm**

PARAMETRY

Producent	**NSK**
Symbol producenta	**NJ330 M**
Elementy toczne	**łożysko walcowe jednorzędowe**
M	**koszyk mosiężny masywny**
Uszczelnienie	**otwarte – bez uszczelnień**
Luz promieniowy	**CN – normalny**
Masa	**26,3 kg**