Łożysko walcowe NJ408 M NSK

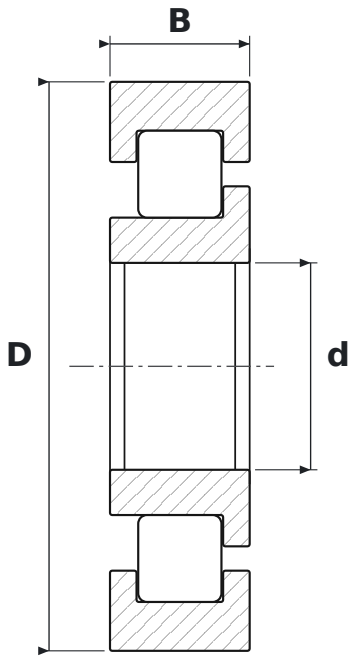

WYMIARY

d	średnica wewnętrzna	**40 mm**
D	średnica zewnętrzna	**110 mm**
B	szerokość	**27 mm**

PARAMETRY

Producent	**NSK**
Symbol producenta	**NJ408 M**
Elementy toczne	**łożysko walcowe jednorzędowe**
M	**koszyk mosiężny masywny**
Uszczelnienie	**otwarte – bez uszczelnień**
Luz promieniowy	**CN – normalny**
Masa	**1,46 kg**