# Łożysko walcowe NJ415-M1 FAG

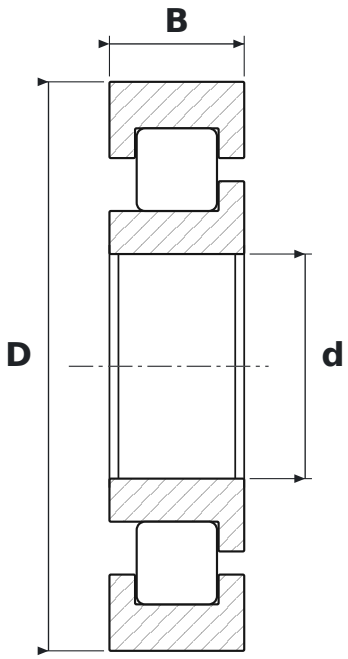


## WYMIARY

| | | |
|---|---|---|
| **d** | średnica wewnętrzna | **75 mm** |
| **D** | średnica zewnętrzna | **190 mm** |
| **B** | szerokość | **45 mm** |

## PARAMETRY

| | |
|---|---|
| Producent | **FAG** |
| Symbol producenta | **NJ415-M1** |
| Elementy toczne | **łożysko walcowe jednorzędowe** |
| M1 | **koszyk mosiężny masywny, dwuczęściowy, prowadzony na wałeczkach** |
| Uszczelnienie | **otwarte – bez uszczelnień** |
| Luz promieniowy | **CN – normalny** |
| Koszyk | **Mosiężny** |
| Nośność dynamiczna C | **325 kN** |
| Nośność statyczna C0 | **295 kN** |
| Masa | **7,39 kg** |