Łożysko walcowe NJ415 WC3 NSK

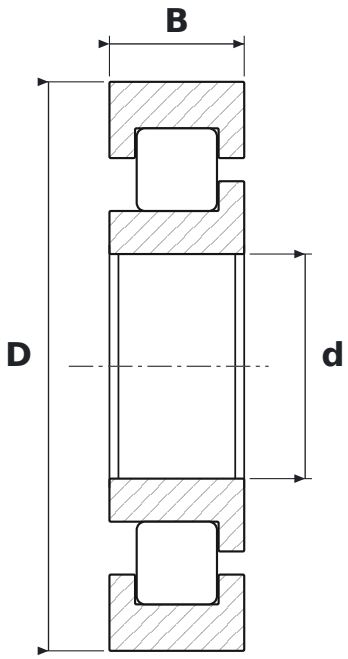

WYMIARY

d	średnica wewnętrzna	**75 mm**
D	średnica zewnętrzna	**190 mm**
B	szerokość	**45 mm**

CO ZNACZY OZNACZENIE NJ415 WC3

W	koszyk stalowy tłoczony
C3	luz promieniowy zwiększony

PARAMETRY

Producent	**NSK**
Symbol producenta	**NJ415 WC3**
Elementy toczne	**łożysko walcowe jednorzędowe**
Masa	**6,39 kg**