Łożysko walcowe NJ416 M NSK

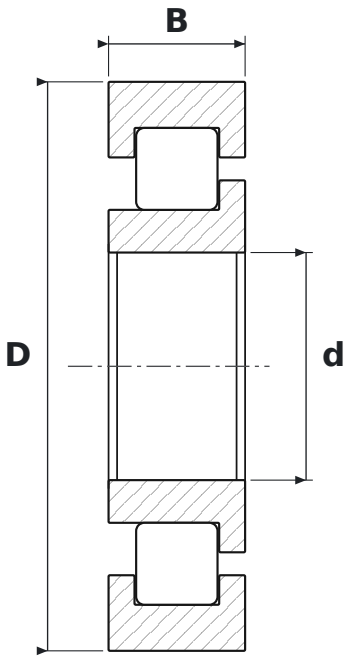

WYMIARY

d	średnica wewnętrzna	**80 mm**
D	średnica zewnętrzna	**200 mm**
B	szerokość	**48 mm**

PARAMETRY

Producent	**NSK**
Symbol producenta	**NJ416 M**
Elementy toczne	**łożysko walcowe jednorzędowe**
M	**koszyk mosiężny masywny**
Uszczelnienie	**otwarte – bez uszczelnień**
Luz promieniowy	**CN – normalny**