Łożysko walcowe NJ416 MC3 NSK

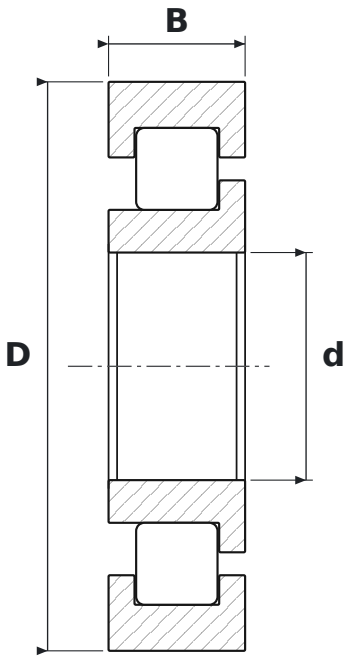

WYMIARY

d	średnica wewnętrzna	**80 mm**
D	średnica zewnętrzna	**200 mm**
B	szerokość	**48 mm**

CO ZNACZY OZNACZENIE NJ416 MC3

M	koszyk mosiężny masywny
C3	luz promieniowy zwiększony

PARAMETRY

Producent	**NSK**
Symbol producenta	**NJ416 MC3**
Elementy toczne	**łożysko walcowe jednorzędowe**
Masa	**8,25 kg**