Łożysko walcowe NNF5004 PPV ZEN

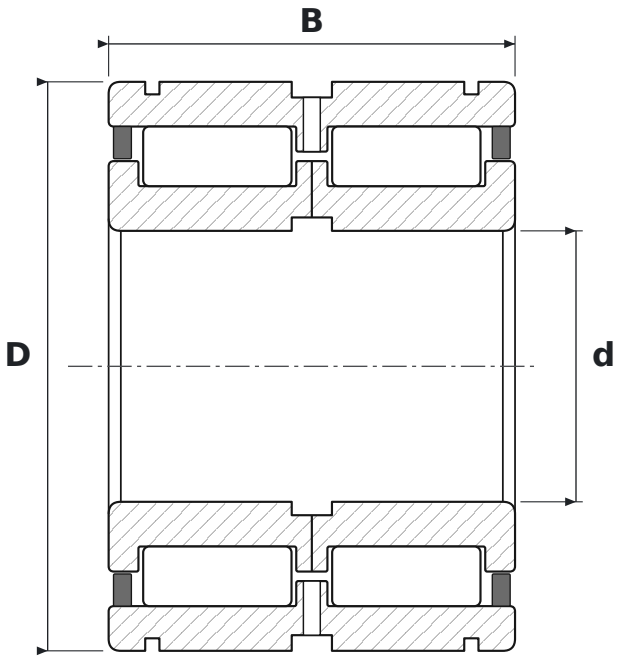

WYMIARY

d	średnica wewnętrzna	**20 mm**
D	średnica zewnętrzna	**42 mm**
B	szerokość	**30 mm**

PARAMETRY

Producent	**ZEN**
Symbol producenta	**NNF5004 PPV**
Elementy toczne	**łożysko walcowe dwurzędowe pełnowałeczkowe**
2RS	**uszczelnienia stykowe z gumy syntetycznej, dwustronne (od −20 do +110 °C)**
V	**oznaczenie wykonania producenta**
Luz promieniowy	**CN – normalny**