Łożysko walcowe NU1007 C3 NSK

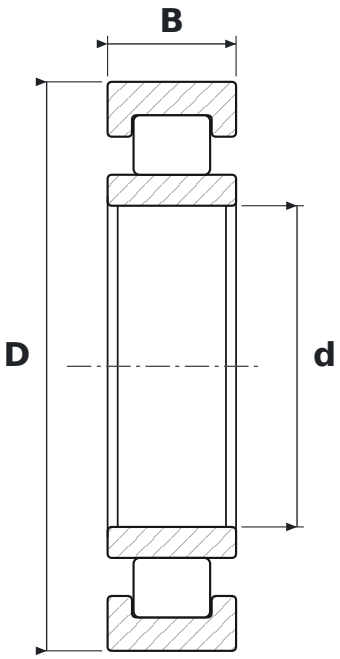

WYMIARY

d	średnica wewnętrzna	**35 mm**
D	średnica zewnętrzna	**62 mm**
B	szerokość	**14 mm**

PARAMETRY

Producent	**NSK**
Symbol producenta	**NU1007 C3**
Elementy toczne	**łożysko walcowe jednorzędowe**
C3	**luz promieniowy zwiększony**
Uszczelnienie	**otwarte – bez uszczelnień**