Łożysko walcowe NU1009 ECPC3 SKF

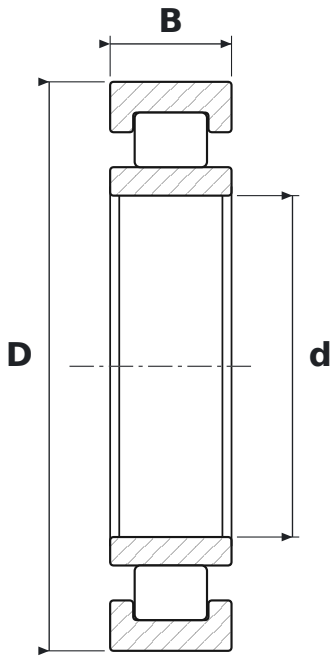

WYMIARY

d	średnica wewnętrzna	**45 mm**
D	średnica zewnętrzna	**75 mm**
B	szerokość	**16 mm**

CO ZNACZY OZNACZENIE NU1009 ECPC3

ECP	wykonanie EC, koszyk poliamidowy (SKF)
C3	luz promieniowy zwiększony

PARAMETRY

Producent	**SKF**
Symbol producenta	**NU1009 ECPC3**
Elementy toczne	**łożysko walcowe jednorzędowe**
Masa	**0,245 kg**