Łożysko walcowe NU202-E-TVP3 NKE

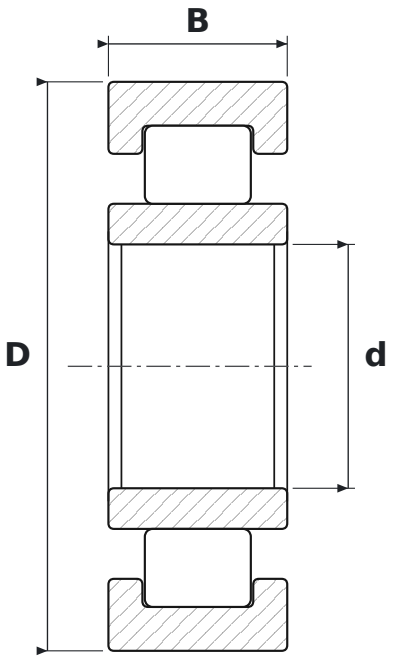

WYMIARY

d	średnica wewnętrzna	**15 mm**
D	średnica zewnętrzna	**35 mm**
B	szerokość	**11 mm**

CO ZNACZY OZNACZENIE NU202-E-TVP3

E	wzmocniona konstrukcja wewnętrzna – większa nośność promieniowa przy tych samych wymiarach
TVP3	koszyk poliamidowy (PA66) okienkowy, wariant konstrukcyjny 3

PARAMETRY

Producent	**NKE**
Symbol producenta	**NU202-E-TVP3**
Elementy toczne	**łożysko walcowe jednorzędowe**