Łożysko walcowe NU202 WC3 NSK

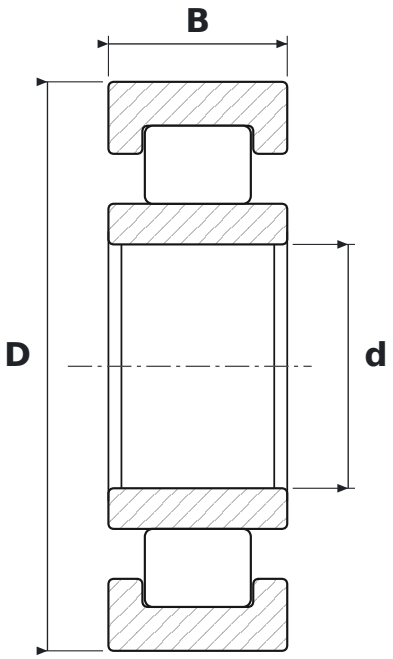

WYMIARY

d	średnica wewnętrzna	**15 mm**
D	średnica zewnętrzna	**35 mm**
B	szerokość	**11 mm**

CO ZNACZY OZNACZENIE NU202 WC3

W	koszyk stalowy tłoczony
C3	luz promieniowy zwiększony

PARAMETRY

Producent	**NSK**
Symbol producenta	**NU202 WC3**
Elementy toczne	**łożysko walcowe jednorzędowe**
Masa	**0,05 kg**