Cylindrical roller bearing NU205 EGC3 NACHI

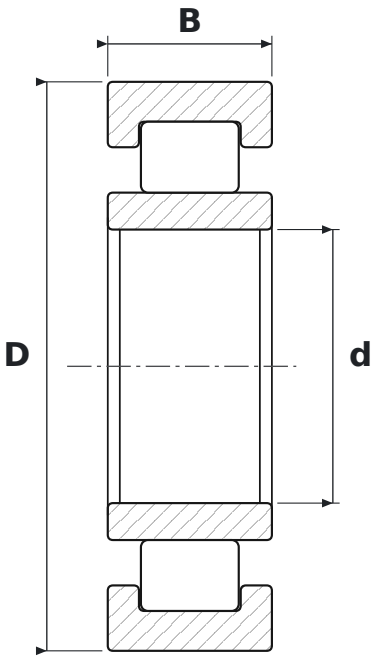

DIMENSIONS

d	bore diameter	**25 mm**
D	outside diameter	**52 mm**
B	width	**15 mm**

WHAT NU205 EGC3 MEANS

EG	wykonanie o zwiększonej nośności (większe i dłuższe wałeczki), koszyk poliamidowy wzmocniony włóknem szklanym
C3	radial clearance greater than normal

SPECIFICATIONS

Manufacturer	**NACHI**
Manufacturer designation	**NU205 EGC3**
Rolling elements	**single-row cylindrical roller bearing**