# Łożysko walcowe NU206 EGC3 NACHI

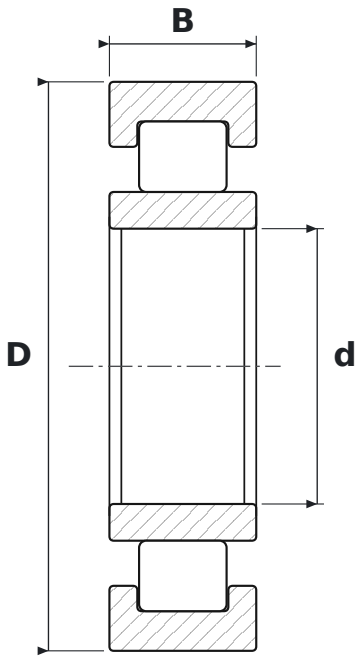


## WYMIARY

| | | |
|---|---|---|
| **d** | średnica wewnętrzna | **30 mm** |
| **D** | średnica zewnętrzna | **62 mm** |
| **B** | szerokość | **16 mm** |

## CO ZNACZY OZNACZENIE NU206 EGC3

| | |
|---|---|
| **EG** | wykonanie o zwiększonej nośności (większe i dłuższe wałeczki), koszyk poliamidowy wzmocniony włóknem szklanym |
| **C3** | luz promieniowy zwiększony |

## PARAMETRY

| | |
|---|---|
| Producent | **NACHI** |
| Symbol producenta | **NU206 EGC3** |
| Elementy toczne | **łożysko walcowe jednorzędowe** |