Cylindrical roller bearing NU210-E-TVP3-C3 NKE

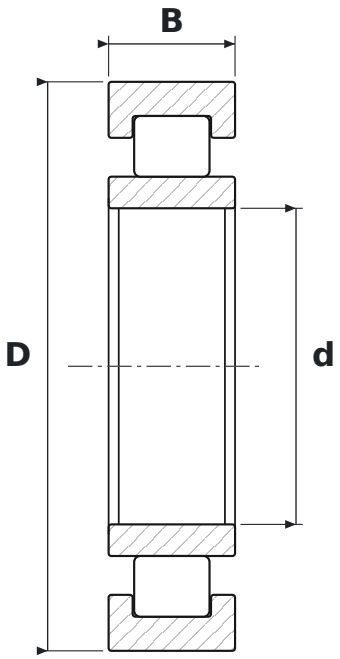

DIMENSIONS

d	bore diameter	**50 mm**
D	outside diameter	**90 mm**
B	width	**20 mm**

WHAT NU210-E-TVP3-C3 MEANS

E	wzmocniona konstrukcja wewnętrzna – większa nośność promieniowa przy tych samych wymiarach
TVP3	koszyk poliamidowy (PA66) okienkowy, wariant konstrukcyjny 3
C3	radial clearance greater than normal

SPECIFICATIONS

Manufacturer	**NKE**
Manufacturer designation	**NU210-E-TVP3-C3**
Rolling elements	**single-row cylindrical roller bearing**