Łożysko walcowe NU210 EM NSK

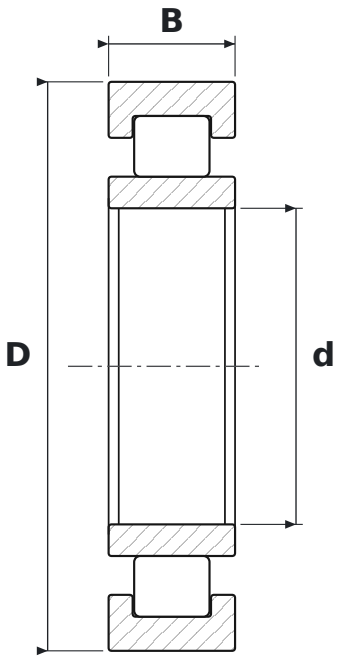

WYMIARY

d	średnica wewnętrzna	**50 mm**
D	średnica zewnętrzna	**90 mm**
B	szerokość	**20 mm**

PARAMETRY

Producent	**NSK**
Symbol producenta	**NU210 EM**
Elementy toczne	**łożysko walcowe jednorzędowe**
EM	**koszyk mosiężny masywny (NSK)**
Uszczelnienie	**otwarte – bez uszczelnień**
Luz promieniowy	**CN – normalny**