Łożysko walcowe NU212 NACHI

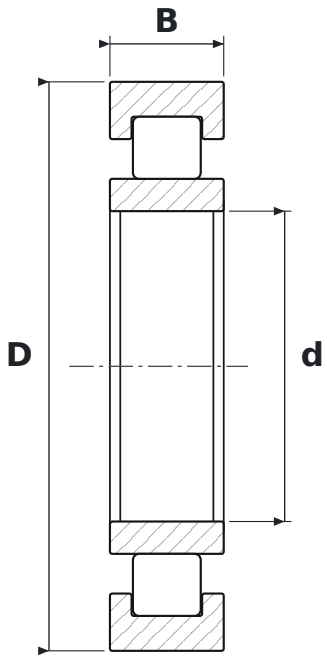

WYMIARY

d	średnica wewnętrzna	**60 mm**
D	średnica zewnętrzna	**110 mm**
B	szerokość	**22 mm**

PARAMETRY

Producent	**NACHI**
Symbol producenta	**NU212**
Elementy toczne	**łożysko walcowe jednorzędowe**
Uszczelnienie	**otwarte – bez uszczelnień**
Luz promieniowy	**CN – normalny**