Łożysko walcowe NU215 C3 NACHI

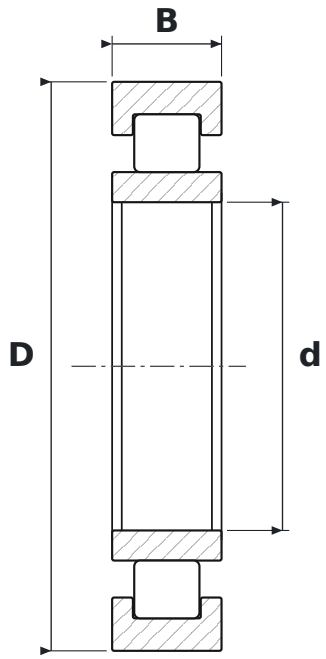

WYMIARY

d	średnica wewnętrzna	**75 mm**
D	średnica zewnętrzna	**130 mm**
B	szerokość	**25 mm**

PARAMETRY

Producent	**NACHI**
Symbol producenta	**NU215 C3**
Elementy toczne	**łożysko walcowe jednorzędowe**
C3	**luz promieniowy zwiększony**
Uszczelnienie	**otwarte – bez uszczelnień**