Łożysko walcowe NU215 ECP SKF

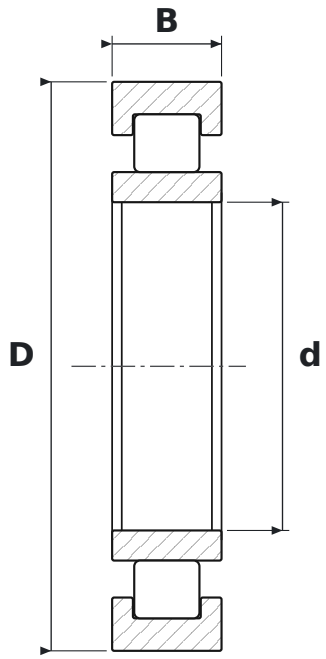

WYMIARY

d	średnica wewnętrzna	**75 mm**
D	średnica zewnętrzna	**130 mm**
B	szerokość	**25 mm**

PARAMETRY

Producent	**SKF**
Symbol producenta	**NU215 ECP**
Elementy toczne	**łożysko walcowe jednorzędowe**
ECP	**wykonanie EC, koszyk poliamidowy (SKF)**
Uszczelnienie	**otwarte – bez uszczelnień**
Luz promieniowy	**CN – normalny**
Koszyk	**Poliamidowy**
Masa	**1,262 kg**