Łożysko walcowe NU215 ETC3 NSK

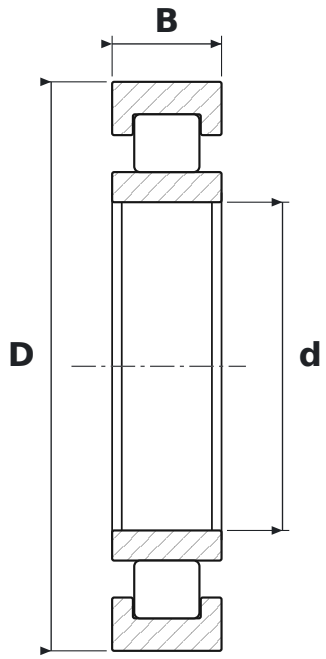

WYMIARY

d	średnica wewnętrzna	**75 mm**
D	średnica zewnętrzna	**130 mm**
B	szerokość	**25 mm**

CO ZNACZY OZNACZENIE NU215 ETC3

E	wykonanie wzmocnione, zwiększona nośność
T	koszyk z poliamidu 66 wzmocnionego włóknem szklanym
C3	luz promieniowy zwiększony

PARAMETRY

Producent	**NSK**
Symbol producenta	**NU215 ETC3**
Elementy toczne	**łożysko walcowe jednorzędowe**