# Łożysko walcowe NU216-E-MPA NKE

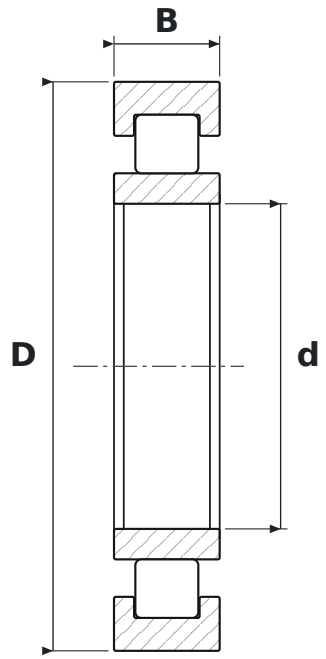


## WYMIARY

| | | |
|---|---|---|
| **d** | średnica wewnętrzna | **80 mm** |
| **D** | średnica zewnętrzna | **140 mm** |
| **B** | szerokość | **26 mm** |

## CO ZNACZY OZNACZENIE NU216-E-MPA

| | |
|---|---|
| **E** | wzmocniona konstrukcja wewnętrzna – większa nośność promieniowa przy tych samych wymiarach |
| **MPA** | koszyk mosiężny masywny okienkowy, prowadzony na pierścieniu zewnętrznym |

## PARAMETRY

| | |
|---|---|
| Producent | **NKE** |
| Symbol producenta | **NU216-E-MPA** |
| Elementy toczne | **łożysko walcowe jednorzędowe** |