Łożysko walcowe NU216-E-TVP3-SQ77 NKE

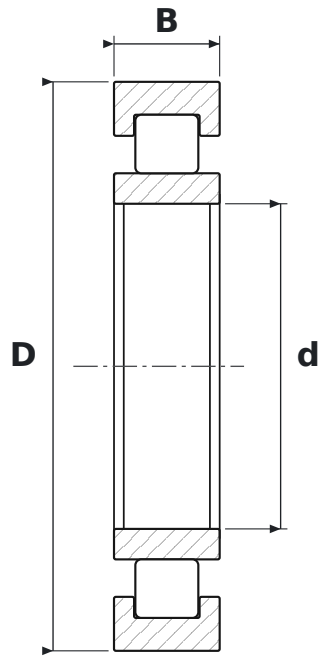

WYMIARY

d	średnica wewnętrzna	**80 mm**
D	średnica zewnętrzna	**140 mm**
B	szerokość	**26 mm**

CO ZNACZY OZNACZENIE NU216-E-TVP3-SQ77

E	wzmocniona konstrukcja wewnętrzna – większa nośność promieniowa przy tych samych wymiarach
TVP3	koszyk poliamidowy (PA66) okienkowy, wariant konstrukcyjny 3
SQ77	izolacja prądowa pierścienia zewnętrznego

PARAMETRY

Producent	**NKE**
Symbol producenta	**NU216-E-TVP3-SQ77**
Elementy toczne	**łożysko walcowe jednorzędowe**