Łożysko walcowe NU216-E-XL-JP3-C3 FAG

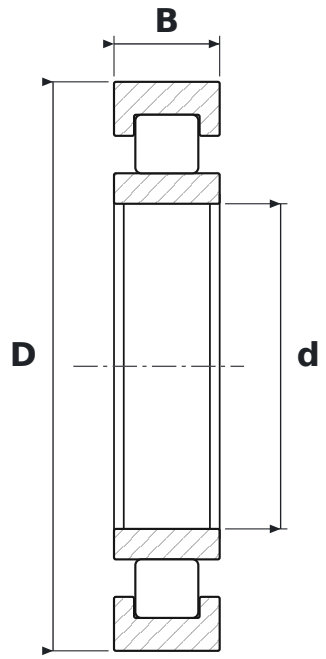

WYMIARY

d	średnica wewnętrzna	**80 mm**
D	średnica zewnętrzna	**140 mm**
B	szerokość	**26 mm**

CO ZNACZY OZNACZENIE NU216-E-XL-JP3-C3

E	wykonanie wzmocnione, zwiększona nośność
XL	jakość X-life – mniejsza chropowatość i większa dokładność geometryczna bieżni, wyższa nośność i trwałość
C3	luz promieniowy zwiększony

PARAMETRY

Producent	**FAG**
Symbol producenta	**NU216-E-XL-JP3-C3**
Elementy toczne	**łożysko walcowe jednorzędowe**