Łożysko walcowe NU219 ECMC3 SKF

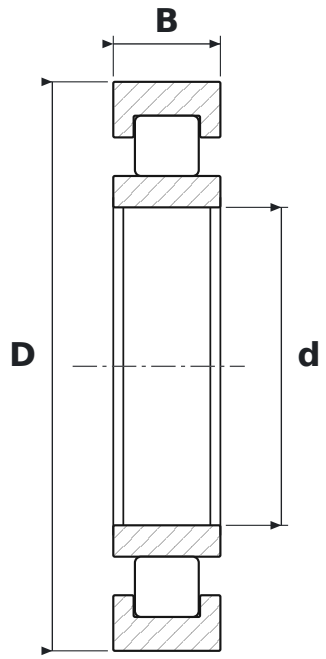

WYMIARY

d	średnica wewnętrzna	**95 mm**
D	średnica zewnętrzna	**170 mm**
B	szerokość	**32 mm**

CO ZNACZY OZNACZENIE NU219 ECMC3

ECM	wykonanie EC, koszyk mosiężny (SKF)
C3	luz promieniowy zwiększony

PARAMETRY

Producent	**SKF**
Symbol producenta	**NU219 ECMC3**
Elementy toczne	**łożysko walcowe jednorzędowe**
Masa	**3,32 kg**