Cylindrical roller bearing NU220 ECM/C3VL0241 SKF

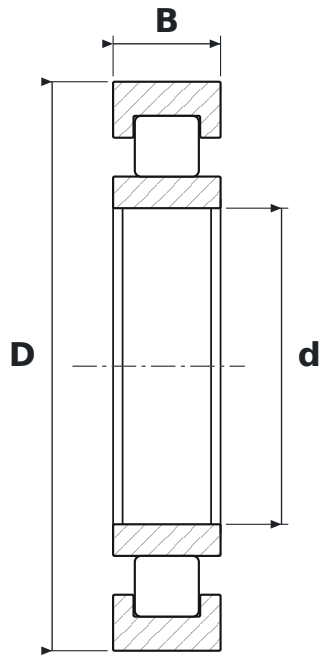

DIMENSIONS

d	bore diameter	**100 mm**
D	outside diameter	**180 mm**
B	width	**34 mm**

WHAT NU220 ECM/C3VL0241 MEANS

ECM	EC design, machined brass cage (SKF)
C3	radial clearance greater than normal
VL0241	izolacja elektryczna: zewnętrzne powierzchnie pierścienia zewnętrznego pokryte tlenkiem glinu (INSOCOAT), warstwa standardowa, napięcie przebicia 3000 V DC

SPECIFICATIONS

Manufacturer	**SKF**
Manufacturer designation	**NU220 ECM/C3VL0241**
Rolling elements	**single-row cylindrical roller bearing**