Łożysko walcowe NU220 EMC3 NSK

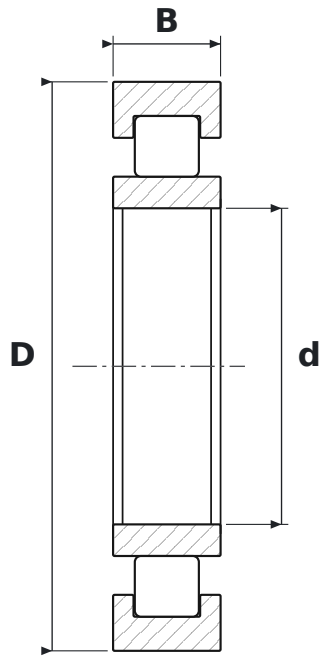

WYMIARY

d	średnica wewnętrzna	**100 mm**
D	średnica zewnętrzna	**180 mm**
B	szerokość	**34 mm**

CO ZNACZY OZNACZENIE NU220 EMC3

EM	koszyk mosiężny masywny (NSK)
C3	luz promieniowy zwiększony

PARAMETRY

Producent	**NSK**
Symbol producenta	**NU220 EMC3**
Elementy toczne	**łożysko walcowe jednorzędowe**
Masa	**4 kg**