Cylindrical roller bearing NU2208-E-XL-TVP2-C4 FAG

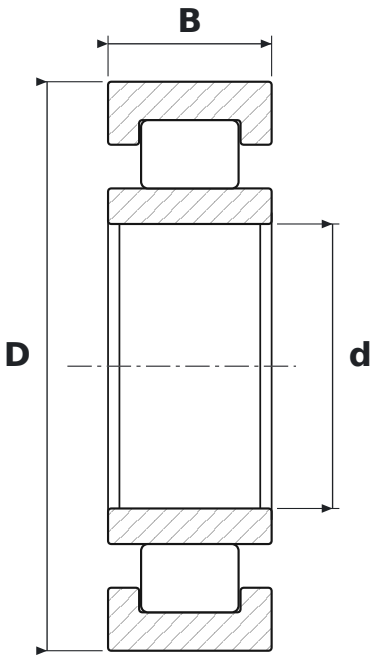

DIMENSIONS

d	bore diameter	**40 mm**
D	outside diameter	**80 mm**
B	width	**23 mm**

WHAT NU2208-E-XL-TVP2-C4 MEANS

E	reinforced design, higher load rating
XL	jakość X-life – mniejsza chropowatość i większa dokładność geometryczna bieżni, wyższa nośność i trwałość
TVP2	polyamide window cage, design 2 (FAG)
C4	large radial clearance

SPECIFICATIONS

Manufacturer	**FAG**
Manufacturer designation	**NU2208-E-XL-TVP2-C4**
Rolling elements	**single-row cylindrical roller bearing**
Basic dynamic load rating C	**83 kN**
Basic static load rating C0	**75 kN**