Cylindrical roller bearing NU221-E-M6-C3-SQ77 NKE

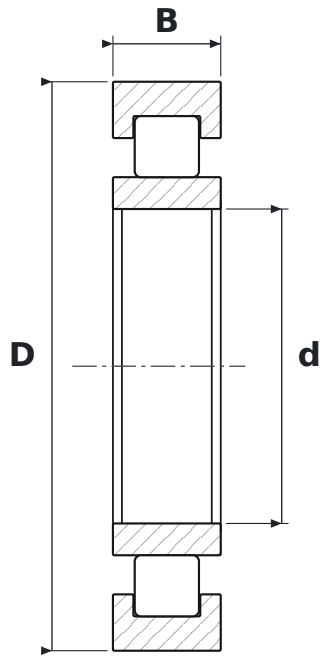

DIMENSIONS

d	bore diameter	**105 mm**
D	outside diameter	**190 mm**
B	width	**36 mm**

WHAT NU221-E-M6-C3-SQ77 MEANS

E	wzmocniona konstrukcja wewnętrzna – większa nośność promieniowa przy tych samych wymiarach
M6	koszyk mosiężny masywny prowadzony na wałeczkach, nity trapezowe frezowane w korpusie
C3	radial clearance greater than normal
SQ77	izolacja prądowa pierścienia zewnętrznego

SPECIFICATIONS

Manufacturer	**NKE**
Manufacturer designation	**NU221-E-M6-C3-SQ77**
Rolling elements	**single-row cylindrical roller bearing**