Łożysko walcowe NU2215 ECJ SKF

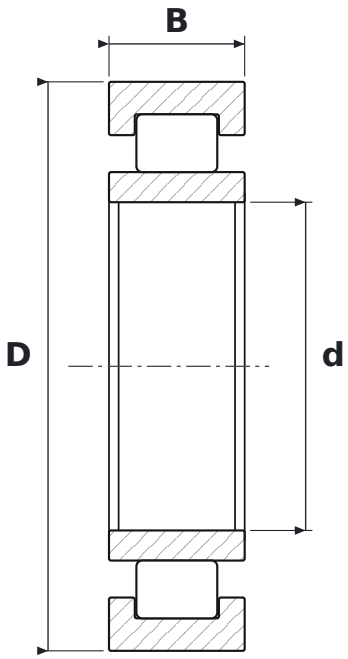

WYMIARY

d	średnica wewnętrzna	**75 mm**
D	średnica zewnętrzna	**130 mm**
B	szerokość	**31 mm**

PARAMETRY

Producent	**SKF**
Symbol producenta	**NU2215 ECJ**
Elementy toczne	**łożysko walcowe jednorzędowe**
ECJ	**wykonanie EC, koszyk stalowy tłoczony (SKF)**
Uszczelnienie	**otwarte – bez uszczelnień**
Luz promieniowy	**CN – normalny**
Koszyk	**Stalowy**
Masa	**1,615 kg**