Łożysko walcowe NU2216 ECJC3 SKF

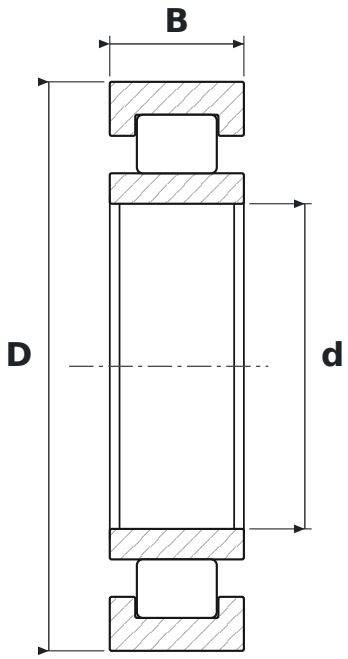

WYMIARY

d	średnica wewnętrzna	**80 mm**
D	średnica zewnętrzna	**140 mm**
B	szerokość	**33 mm**

CO ZNACZY OZNACZENIE NU2216 ECJC3

ECJ	wykonanie EC, koszyk stalowy tłoczony (SKF)
C3	luz promieniowy zwiększony

PARAMETRY

Producent	**SKF**
Symbol producenta	**NU2216 ECJC3**
Elementy toczne	**łożysko walcowe jednorzędowe**
Masa	**1,979 kg**