Łożysko walcowe NU2216 KOYO

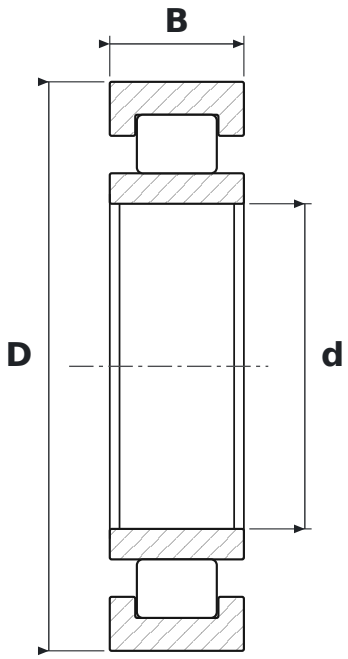

WYMIARY

d	średnica wewnętrzna	**80 mm**
D	średnica zewnętrzna	**140 mm**
B	szerokość	**33 mm**

PARAMETRY

Producent	**KOYO**
Symbol producenta	**NU2216**
Elementy toczne	**łożysko walcowe jednorzędowe**
Uszczelnienie	**otwarte – bez uszczelnień**
Luz promieniowy	**CN – normalny**