# Cylindrical roller bearing NU2217-E-TVP3-C4 NKE

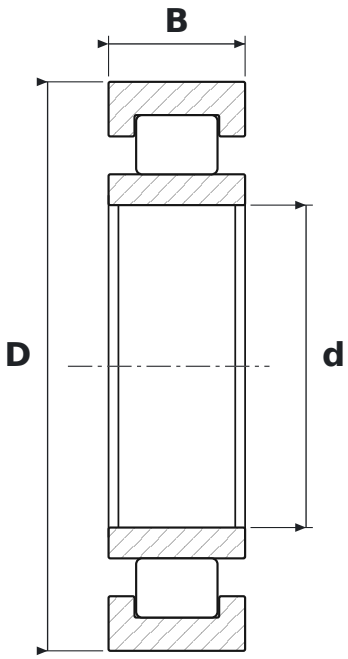


## DIMENSIONS

| | | |
|---|---|---|
| **d** | bore diameter | **85 mm** |
| **D** | outside diameter | **150 mm** |
| **B** | width | **36 mm** |

## WHAT NU2217-E-TVP3-C4 MEANS

| | |
|---|---|
| **E** | wzmocniona konstrukcja wewnętrzna – większa nośność promieniowa przy tych samych wymiarach |
| **TVP3** | koszyk poliamidowy (PA66) okienkowy, wariant konstrukcyjny 3 |
| **C4** | large radial clearance |

## SPECIFICATIONS

| | |
|---|---|
| Manufacturer | **NKE** |
| Manufacturer designation | **NU2217-E-TVP3-C4** |
| Rolling elements | **single-row cylindrical roller bearing** |