Łożysko walcowe NU2217 ECPC3 SKF

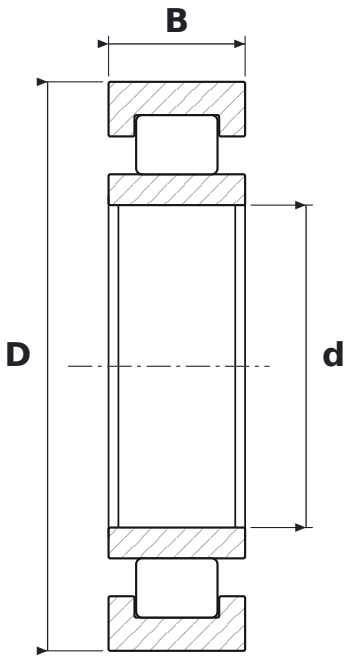

WYMIARY

d	średnica wewnętrzna	**85 mm**
D	średnica zewnętrzna	**150 mm**
B	szerokość	**36 mm**

CO ZNACZY OZNACZENIE NU2217 ECPC3

ECP	wykonanie EC, koszyk poliamidowy (SKF)
C3	luz promieniowy zwiększony

PARAMETRY

Producent	**SKF**
Symbol producenta	**NU2217 ECPC3**
Elementy toczne	**łożysko walcowe jednorzędowe**