Łożysko walcowe NU2218-E-M6-C4 NKE

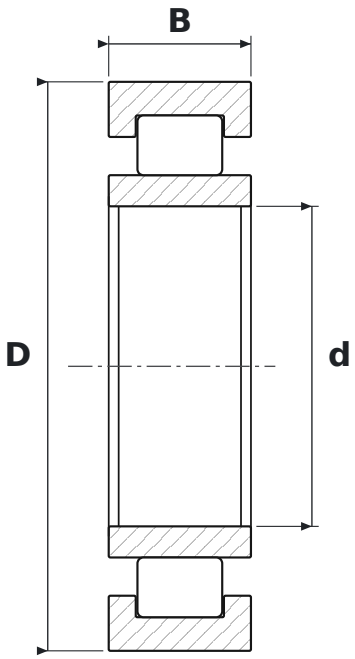

WYMIARY

d	średnica wewnętrzna	**90 mm**
D	średnica zewnętrzna	**160 mm**
B	szerokość	**40 mm**

CO ZNACZY OZNACZENIE NU2218-E-M6-C4

E	wzmocniona konstrukcja wewnętrzna – większa nośność promieniowa przy tych samych wymiarach
M6	koszyk mosiężny masywny prowadzony na wałeczkach, nity trapezowe frezowane w korpusie
C4	luz promieniowy duży

PARAMETRY

Producent	**NKE**
Symbol producenta	**NU2218-E-M6-C4**
Elementy toczne	**łożysko walcowe jednorzędowe**