Łożysko walcowe NU2219 EMC3 NSK

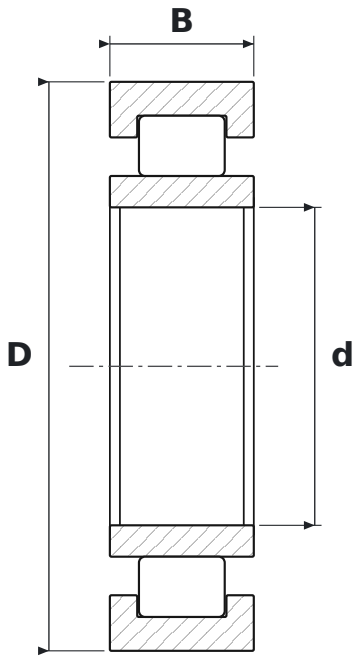

WYMIARY

d	średnica wewnętrzna	**95 mm**
D	średnica zewnętrzna	**170 mm**
B	szerokość	**43 mm**

CO ZNACZY OZNACZENIE NU2219 EMC3

EM	koszyk mosiężny masywny (NSK)
C3	luz promieniowy zwiększony

PARAMETRY

Producent	**NSK**
Symbol producenta	**NU2219 EMC3**
Elementy toczne	**łożysko walcowe jednorzędowe**
Masa	**4,35 kg**