# Łożysko walcowe NU222 C3 NACHI

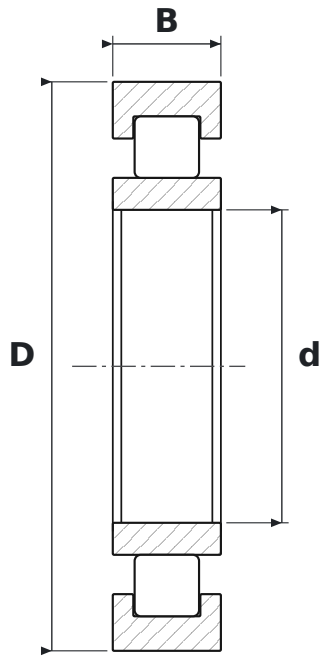


## WYMIARY

| | | |
|---|---|---|
| **d** | średnica wewnętrzna | **110 mm** |
| **D** | średnica zewnętrzna | **200 mm** |
| **B** | szerokość | **38 mm** |

## PARAMETRY

| | |
|---|---|
| Producent | **NACHI** |
| Symbol producenta | **NU222 C3** |
| Elementy toczne | **łożysko walcowe jednorzędowe** |
| C3 | **luz promieniowy zwiększony** |
| Uszczelnienie | **otwarte – bez uszczelnień** |