Łożysko walcowe NU222-E-M1-A FAG

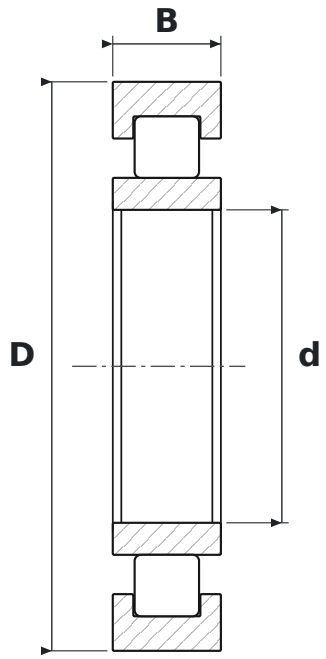

WYMIARY

d	średnica wewnętrzna	**110 mm**
D	średnica zewnętrzna	**200 mm**
B	szerokość	**38 mm**

CO ZNACZY OZNACZENIE NU222-E-M1-A

E	wykonanie wzmocnione, zwiększona nośność
M1	koszyk mosiężny masywny, dwuczęściowy, prowadzony na wałeczkach

PARAMETRY

Producent	**FAG**
Symbol producenta	**NU222-E-M1-A**
Elementy toczne	**łożysko walcowe jednorzędowe**