Łożysko walcowe NU222 W NSK

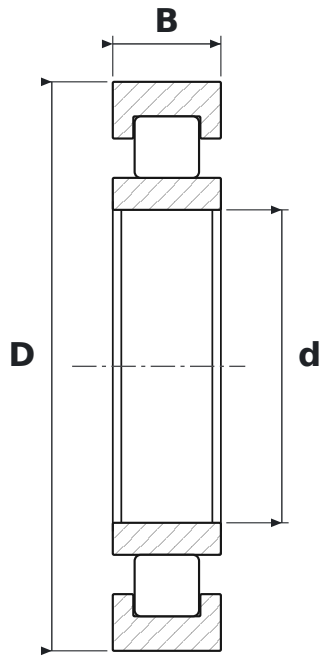

WYMIARY

d	średnica wewnętrzna	**110 mm**
D	średnica zewnętrzna	**200 mm**
B	szerokość	**38 mm**

PARAMETRY

Producent	**NSK**
Symbol producenta	**NU222 W**
Elementy toczne	**łożysko walcowe jednorzędowe**
Uszczelnienie	**otwarte – bez uszczelnień**
Luz promieniowy	**CN – normalny**