Cylindrical roller bearing NU226-E-TVP3 NKE

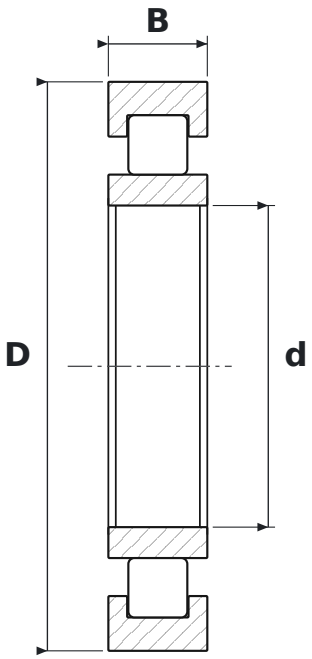

DIMENSIONS

d	bore diameter	**130 mm**
D	outside diameter	**230 mm**
B	width	**40 mm**

WHAT NU226-E-TVP3 MEANS

E	wzmocniona konstrukcja wewnętrzna – większa nośność promieniowa przy tych samych wymiarach
TVP3	koszyk poliamidowy (PA66) okienkowy, wariant konstrukcyjny 3

SPECIFICATIONS

Manufacturer	**NKE**
Manufacturer designation	**NU226-E-TVP3**
Rolling elements	**single-row cylindrical roller bearing**