Łożysko walcowe NU226 WC3 NSK

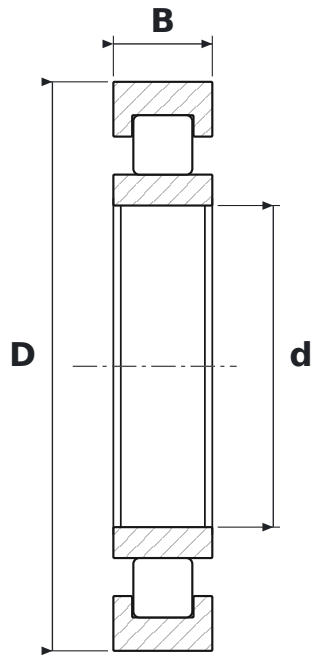

WYMIARY

d	średnica wewnętrzna	**130 mm**
D	średnica zewnętrzna	**230 mm**
B	szerokość	**40 mm**

CO ZNACZY OZNACZENIE NU226 WC3

W	koszyk stalowy tłoczony
C3	luz promieniowy zwiększony

PARAMETRY

Producent	**NSK**
Symbol producenta	**NU226 WC3**
Elementy toczne	**łożysko walcowe jednorzędowe**