Łożysko walcowe NU228-E-MA6-C4 NKE

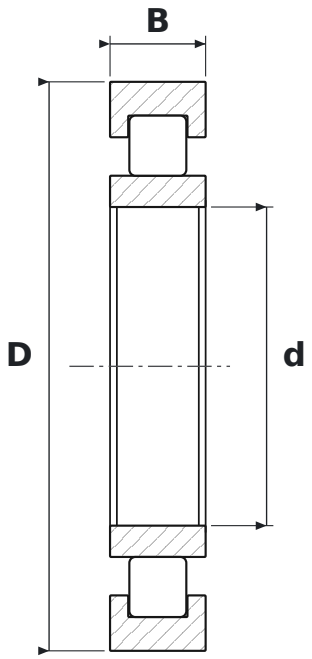

WYMIARY

d	średnica wewnętrzna	**140 mm**
D	średnica zewnętrzna	**250 mm**
B	szerokość	**42 mm**

CO ZNACZY OZNACZENIE NU228-E-MA6-C4

E	wzmocniona konstrukcja wewnętrzna – większa nośność promieniowa przy tych samych wymiarach
MA6	koszyk mosiężny masywny prowadzony na pierścieniu zewnętrznym, nity trapezowe frezowane w korpusie
C4	luz promieniowy duży

PARAMETRY

Producent	**NKE**
Symbol producenta	**NU228-E-MA6-C4**
Elementy toczne	**łożysko walcowe jednorzędowe**