Łożysko walcowe NU228-E-MA6 NKE

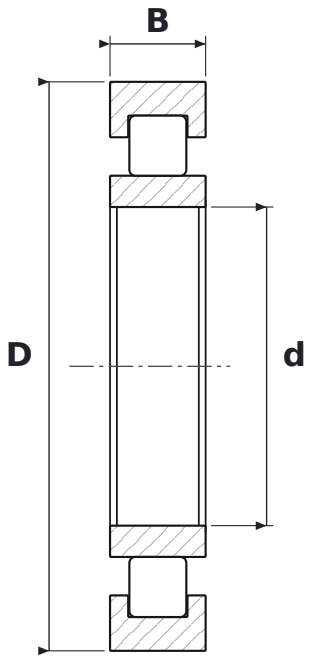

WYMIARY

d	średnica wewnętrzna	**140 mm**
D	średnica zewnętrzna	**250 mm**
B	szerokość	**42 mm**

CO ZNACZY OZNACZENIE NU228-E-MA6

E	wzmocniona konstrukcja wewnętrzna – większa nośność promieniowa przy tych samych wymiarach
MA6	koszyk mosiężny masywny prowadzony na pierścieniu zewnętrznym, nity trapezowe frezowane w korpusie

PARAMETRY

Producent	**NKE**
Symbol producenta	**NU228-E-MA6**
Elementy toczne	**łożysko walcowe jednorzędowe**