Łożysko walcowe NU228-EM1-C3 FAG

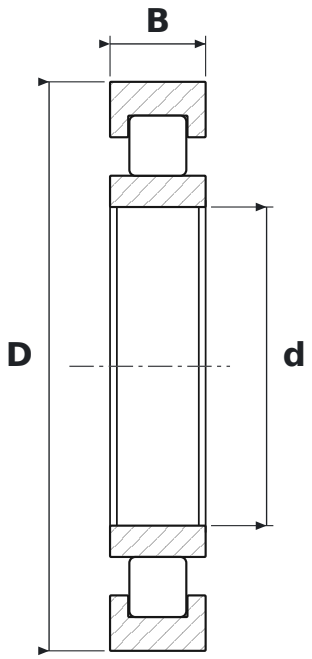

WYMIARY

d	średnica wewnętrzna	**140 mm**
D	średnica zewnętrzna	**250 mm**
B	szerokość	**42 mm**

CO ZNACZY OZNACZENIE NU228-EM1-C3

E	wykonanie wzmocnione, zwiększona nośność
M1	koszyk mosiężny masywny, dwuczęściowy, prowadzony na wałeczkach
C3	luz promieniowy zwiększony

PARAMETRY

Producent	**FAG**
Symbol producenta	**NU228-EM1-C3**
Elementy toczne	**łożysko walcowe jednorzędowe**
Nośność dynamiczna C	**460 kN**
Nośność statyczna C0	**510 kN**