Łożysko walcowe NU230-E-MA6-C4 NKE

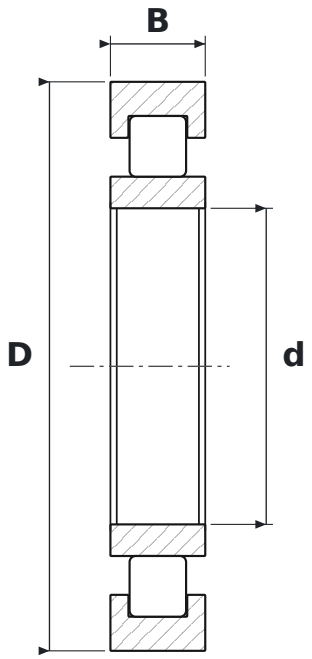

WYMIARY

d	średnica wewnętrzna	**150 mm**
D	średnica zewnętrzna	**270 mm**
B	szerokość	**45 mm**

CO ZNACZY OZNACZENIE NU230-E-MA6-C4

E	wzmocniona konstrukcja wewnętrzna – większa nośność promieniowa przy tych samych wymiarach
MA6	koszyk mosiężny masywny prowadzony na pierścieniu zewnętrznym, nity trapezowe frezowane w korpusie
C4	luz promieniowy duży

PARAMETRY

Producent	**NKE**
Symbol producenta	**NU230-E-MA6-C4**
Elementy toczne	**łożysko walcowe jednorzędowe**