# Łożysko walcowe NU230-E-MA6 NKE

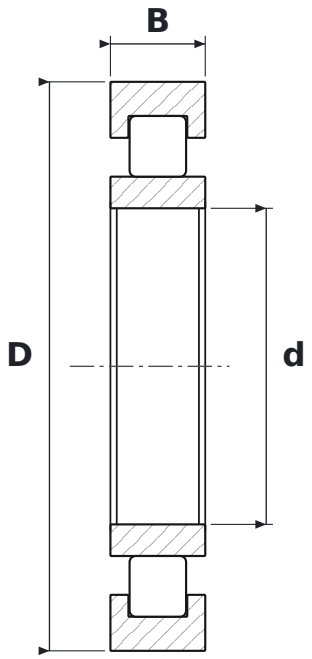


## WYMIARY

| | | |
|---|---|---|
| **d** | średnica wewnętrzna | **150 mm** |
| **D** | średnica zewnętrzna | **270 mm** |
| **B** | szerokość | **45 mm** |

## CO ZNACZY OZNACZENIE NU230-E-MA6

| | |
|---|---|
| **E** | wzmocniona konstrukcja wewnętrzna – większa nośność promieniowa przy tych samych wymiarach |
| **MA6** | koszyk mosiężny masywny prowadzony na pierścieniu zewnętrznym, nity trapezowe frezowane w korpusie |

## PARAMETRY

| | |
|---|---|
| Producent | **NKE** |
| Symbol producenta | **NU230-E-MA6** |
| Elementy toczne | **łożysko walcowe jednorzędowe** |